מבחן טכני למהנדסים חינם

(שאלות בלבד)

מועמד/ת יקר/ה.

קובץ זה מכיל אוסף שאלות מצומצם הסוקר כמה מסוגי השאלות המופיעות במבחני יכולות המיועדים למשרות הנדסה וטכנולוגיות מידע (IT). ערכות ההכנה אונליין של מכון נועם מציעות תרגול אינטנסיבי של כל סוגי המבחנים הנמצאים כיום בשימוש על ידי החברות המובילות בארץ ובעולם, ביניהן אדם מילא, פילת, קינן שפי ועוד.

בעת התרגול במערכת המבחנים של מכון נועם, מתקבלים דוחות תוצאות עם הסברים מפורטים וטיפים לפתרון. כל מבחן ניתן לביצוע מספר בלתי מוגבל של פעמים, דבר המאפשר מעקב אחר תהליך הלמידה והשיפור.

הזמן המוקצב עבור סדרת שאלות זו הוא 10 דקות (6 שאלות סה"כ).

בהצלחה,

צוות מכון נועם

מכון נועם הדרך שלך להצלחה

1.יש למצוא את הרכיב שאיננו עובד בסכימה לעיל

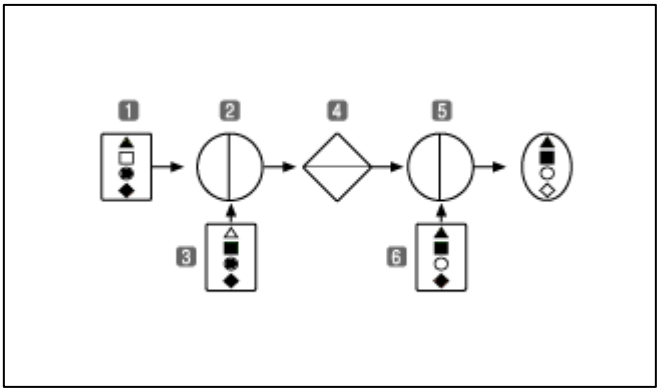

אפשרויות תשובה:

1. 1
2. 2
3. 3
4. 4
5. 5
6. 6

מפתח תשובה:

הרכיב								
מצב תקין	מעביר את הצורות הצבועות שמופיעות בם	מעביר דרכו רק את המשולש והריבוע	מעביר דרכו רק את העיגול והמעוין	מעביר דרכו רק את הריבוע והעיגול	מעביר דרכו רק את המשולש והמעוין	מעביר דרכו את הצורות הנכנסות בשתי הכניסות	מעביר את הצורות הנכנסות פעם אחת וחוסם את הצורות הנכנסות פעמיים	מציג את הצורות המתקבלות בסוף התהליך
מצב תקלה	לא מעביר אף צורה	מעביר דרכו את כל הצורות שנכנסות אליו	מעביר דרכו את כל הצורות שנכנסות אליו	מעביר דרכו את כל הצורות שנכנסות אליו	מעביר דרכו את כל הצורות שנכנסות אליו	לא מעביר אף צורה	מעביר דרכו את כל הצורות הנכנסות משתי הכניסות	

2. יש לסמן את הצורה המתקבלת בסיום תרשים הזרימה

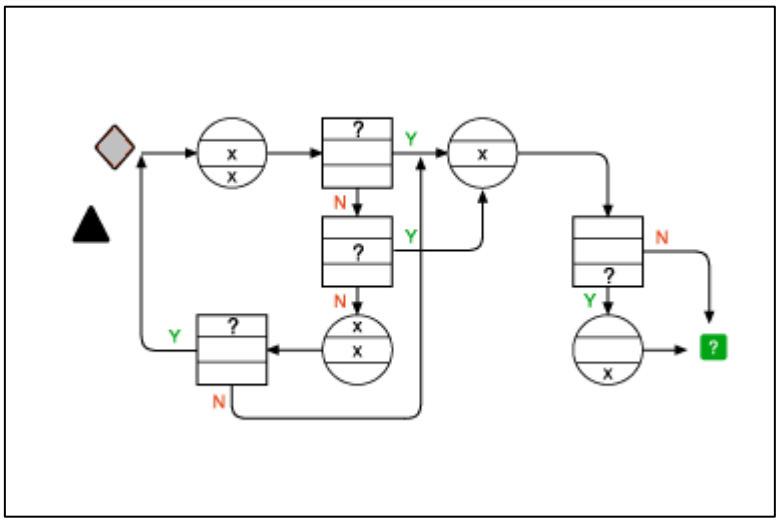

אפשרויות תשובה:

.1

.2

.3

.4

.5

.6

.7

.8

מפתח תשובה:

התשובה המתאימה מבין האפשרויות

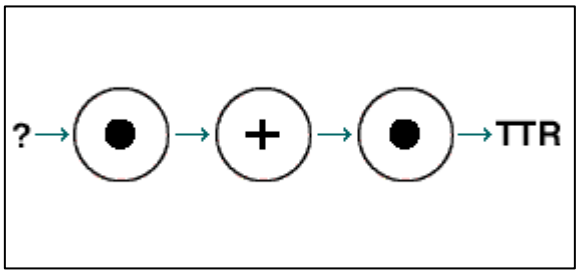

אפשרויות תשובה:

1. RT =
2. TR =
3. RTT =
4. TRR =

מפתח תשובה:

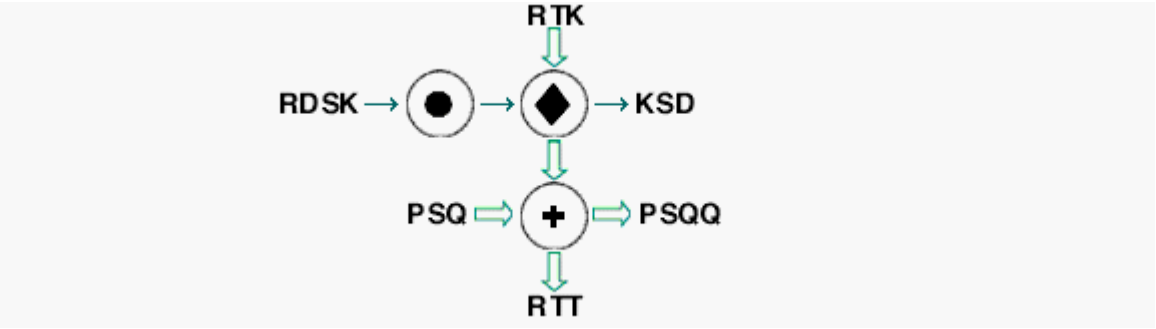

4. איזה סוס יקפוץ יותר, כאשר ימשכו אותו? (אם שניהם באותה מידה, סמן/י 3)
יש לבחור את התשובה הנכונה מבין האפשרויות

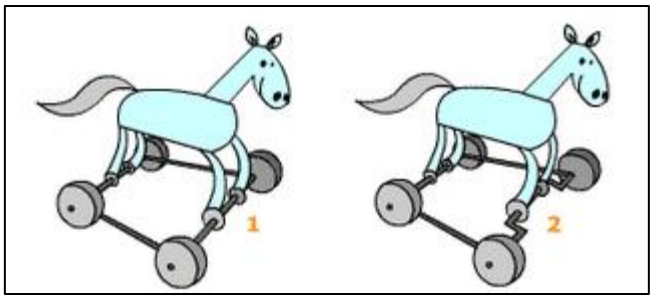

אפשרויות תשובה:

1. 1
2. 2
3. 3

5. באיזה כיוון מסתובב הגלגל הצבוע תכלת? (אם לא זז כלל – סמן/י 3)
יש לבחור את התשובה הנכונה מבין האפשרויות

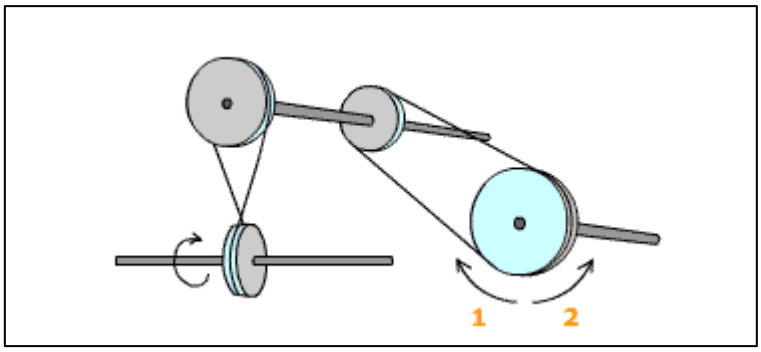

אפשרויות תשובה:

1. 1
2. 2
3. 3

6. יש למצוא את הרכיב שאיננו עובד בסכימה לעיל

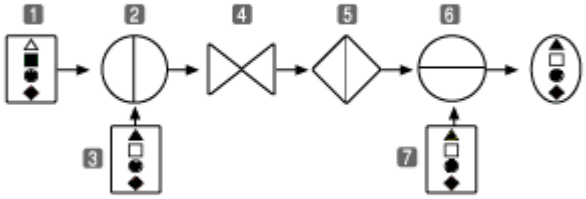

אפשרויות תשובה:

1. 1
2. 2
3. 3
4. 4
5. 5
6. 6
7. 7

מפתח תשובה:

הרכיב								
מצב תקין	מעביר את הצורות הצבועות שמופיעות בם	מעביר דרכו רק את המשולש והריבוע	מעביר דרכו רק את העיגול והמעוין	מעביר דרכו רק את הריבוע והעיגול	מעביר דרכו רק את המשולש והמעוין	מעביר דרכו את הצורות הנכנסות בשתי הכניסות	מעביר את הצורות הנכנסות פעם אחת וחוסם את הצורות הנכנסות פעמיים	מציג את הצורות המתקבלות בסוף התהליך
מצב תקלה	לא מעביר אף צורה	מעביר דרכו את כל הצורות שנכנסות אליו	מעביר דרכו את כל הצורות שנכנסות אליו	מעביר דרכו את כל הצורות שנכנסות אליו	מעביר דרכו את כל הצורות שנכנסות אליו	לא מעביר אף צורה	מעביר דרכו את כל הצורות הנכנסות משתי הכניסות	

לרכישת ערכת הכנה אונליין למבחני מהנדסים >>